Dane aktualne na dzień: 24-11-2026 06:42

Link do produktu: https://www.herz-sklep.pl/95-zespol-walu-wyjsciowego-nice-robus-600-600p-p-275.html

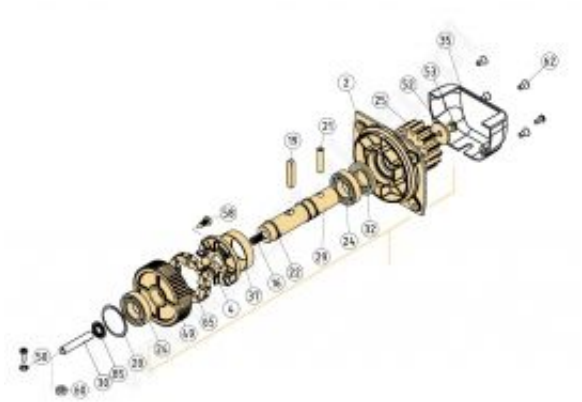

95 Zespół wału wyjściowego NICE ROBUS 600 / 600P

Cena	**440,99 zł**
Dostępność	**UWAGA !!!** **TOWAR NA SPECJALNE ZAMÓWIENIE** skontaktuj się z biurem obsługi sklepu w celu omówienia szczegółów
Czas wysyłki	**ZAPYTAJ O TERMIN WYSYŁKI**
Numer katalogowy	**PRRB02A**
Kod producenta	**PRRB02A**
Producent	**NICE SERWIS**

Opis produktu

NICE Części serwisowe, serwis, zestawy naprawcze

SKŁAD ZESTAWU PRRB02A

(2) Nice Kołnierz wyjściowy ROBUS600/1000/ROX (BMG0911R07.45673)
(4) Nice Tarcza wysprzęglania ROBUS600 (BMG0968R01.4567)
(16) Nice Sprężyna wysprzęglenia ROBO/THOR/ROBUS/ROX (MO-N.2640)
(19) Nice Wpust wysprzęglenia 10x8x45 ROBO/ROBUS/LN/ROX
(20) Nice Pierścień kompens.D=47 łożysk wału głównego ROBO/THORROX600
(21) Nice Kołek napędu koła zęb. ROBUS/ROX (PMCS8.4630)
(22) Nice Pierścień segera D=25 ROBO/THOR/WIL/ROX (PMCSE25.4630)
(24) Nice Łożysko MO/WIN//RO/ROX600 (PMCU3.4630)
(25) PD0710A0000 Koło zębate wyjściowe Z=15
(29) Nice Wał główny wyjściowy ROBUS600/1000/ROX (PMD1117R03.4610)
(32) Nice Pierścień uszczelniający 25x35x7 wału głównego ROBO (GOR-H.5501)
(37) Nice Osłona wpustu wysprzęgl.ROBUS/SOON/ROX (PPD0714R01.4540)
(49) Nice Ślimacznica ROBUS600 (PPD0970.4540)
(52) Nice Podkładka mocująca koło zębate wyjściowe THOR/ROX (R12C.5120)
(53) Nice Śruba moc.koło zęb.wyjściowe ROBUS/ROAD/THOR/ROX (V10X12A.5102)
(58) Nice Wkręt obudowy PLUTO - krótki WS200S (V6.3X19.5101)
(62) Nice Śruba kołnierza ROBUS (V6X15B.5102)
(65) Nice Podkładka tarczy wysprzęgl.ROBUS600 (PPD0969.4540)

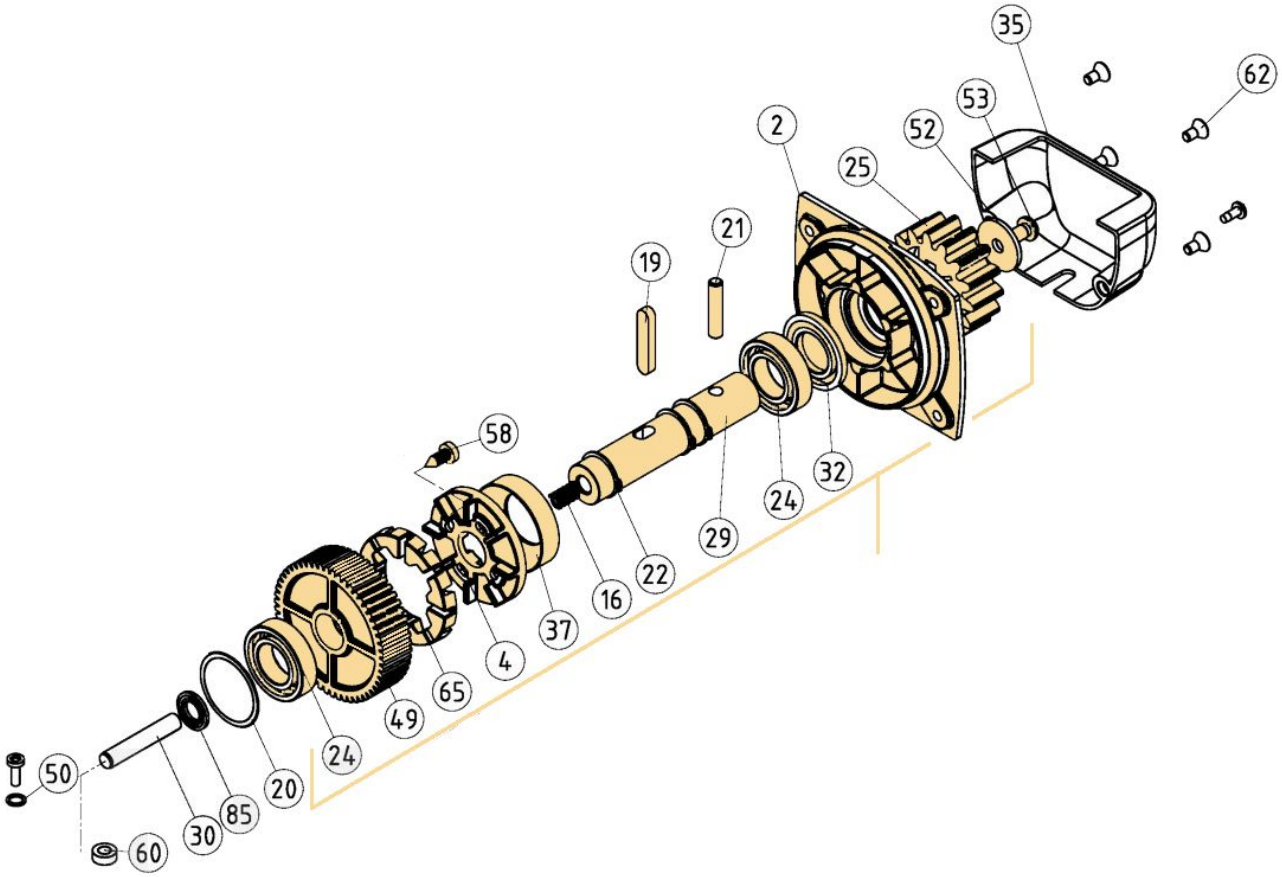

Autoryzowany serwis NICE KING GATES MOOVO ELERO
Naprawa i wymiana części w serwisie - gwarancja jakości.
Fachowe porady serwisowe, przeglądy gwarancyjne i pogwarancyjne
Możliwość przyjazdu serwisu bezpośrednio do klienta.